	車名	初度登録	型式・車体番号	架装形状	
	日野	H 30.11	TKG － XZU655M-0010235	バンはね上げPG付	

前登録ナンバ	車検有効期限		走行距離			積載量	荷台寸法(mm)			出品会社(神奈川 県)
レンタ 相模	R02.11.18	切れ	600 km			2,000 kg	L 4,500	W 1,770	H (門) 2,010 2,120	㈱ 芳 真
		抹消	ﾀｺ年月	無	一体 別体					

エンジン状態	A B C		AC	良 不良 無	ﾌﾞﾚｰｷ	V	馬力	136 ps	TM	5 速	3 ペダル	

ミッション・デフ(異音、油漏)	良好	キャブ廻り	リサイクル料 ¥8,820 円
フレーム関係(錆、車体番号等)	良好	ベット 有 (無)	ヘッドランプ HID (ハロゲン)
上物メーカー名年式,型式及状態等	トランテックス 新明和ゲートH=1550	汚れ (小) 中 多	補ブレーキ 段
左SDスライド はね上げゲート付 ラッシング2段 バックアイ 電格ミラー付		シート破 有 (無)	特記、重点確認、他
		ETC (有) 無	
		ラジオ (良) 不良	
		ﾊﾞｯｸﾓﾆﾀ (有) 無	
		(ｶﾗｰ) 白黒	
標準幅・ロング		電格ミラ (有) 無	

Fガラス		
要交換	(良好)	飛石有

記録簿	有	(無)

取説	(有)	無
メンテノート	(有)	無
PMマフラ	有	無
証明書	有	無

燃料タンク
100L

サイドバンパー 段( ) ﾏｰｶｰ

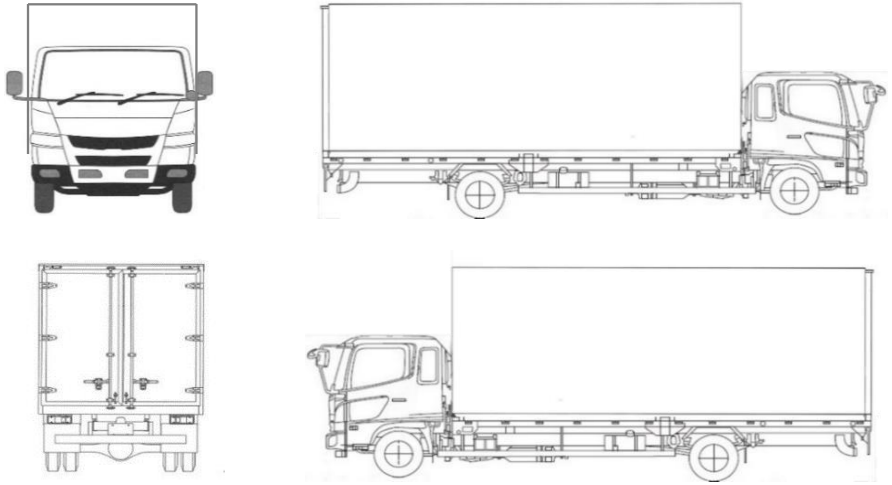

タイヤ0～10、欠、で記載

	9	9	
9	9	9	9

F サイズ	195/85R 16		
R サイズ	195/85R 16		
タイヤ パタン		スペア	(有) 10