	車名	初度登録	型式・車体番号	架装形状	
	いすゞ	H 26.3	QKG － EXY52AJ-7000468	トラクタエアサスハイルーフ	

前登録ナンバ	車検有効期限		走行距離		積載量	荷台寸法(mm)			出品会社(神奈川 県)
自家用 つくば	R2.3.31	切れ	261,000 km		11,500 kg	L	W	H (門)	㈱ 芳 真
		抹消	タコ年月	別	一体 (別体)				

エンジン状態	A (B) C		AC	(良) 不良 無	ブレーキ	A	馬力	460 ps	TM	A/T 速	3 ペダル	スムーサー

ミッション・デフ(異音、油漏)	良好	キャブ廻り	リサイクル料 ¥13,830 円
フレーム関係(錆、車体番号等)	良好	ベット (有) 無	ヘッドランプ (HID) ハロゲン
上物メーカー名年式,型式及状態等 JOST		汚れ 小 (中) 多	補ブレーキ 段
エアサス ハイルーフ 第五輪11500kg(45350kg) アルミホイール		シート破 有 (無)	特記、重点確認、他
		ETC (有) 無	
		ラジオ (良) 不良	
		バックモニタ 有 無	
		カラー 白黒	
		電格ミラ (有) 無	

Fガラス		
要交換	(良好)	飛石有

記録簿	有	(無)
取説	有	(無)
メンテノート	有	(無)
PMマフラ	有	無
証明書	有	無

燃料タンク
400L(アルミ)

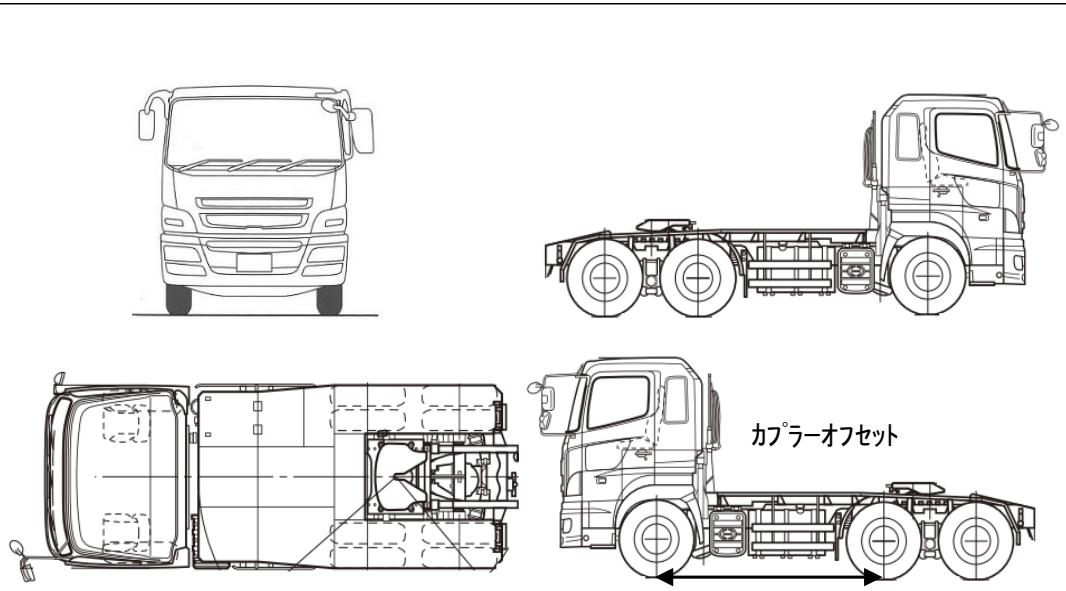

タイヤ0～10、欠、で記載

	8	8	
8	8	8	8
8	8	8	8

F サイズ	11R/22.5 16PR	
R サイズ	11R/22.5 16PR	
タイヤパタン		スペア 有 2