	車名	初度登録	型式・車体番号	架装形状	
	いすゞ	H 28.6	TPG － NPR85AN-7060481	冷凍車	

前登録ナンバ	車検有効期限		走行距離	積載量	荷台寸法(mm)			出品会社(神奈川 県)
事業用 群馬	抹消	切れ (抹)消	183,000 km タコ年月 無 一体 別体	2,000 kg	L 4,550	W 1,950	H (門) 2,860 2,060	㈱ 芳 真

エンジン状態	A (B) C		AC	(良) 不良 無	ブレーキ	V	馬力	150 ps	TM	A/T 速	2 ペダル	スムーサー		

ミッション・デフ(異音、油漏)	良好	キャブ廻り	リサイクル料 ¥10,440 円
フレーム関係(錆、車体番号等)	良好	ベット 有 (無)	ヘッドランプ HID ハロゲン
上物メーカー名年式,型式及状態等	東プレXV24HOC	汚れ 小 (中) 多	補ブレーキ 段
中温 左SDスライド 加温機付 2エバ2室式 エバ下H=1900 床アルミしま板		シート破 有 (無)	特記、重点確認、他
断熱リヤ・サイド50mm －5度確認(外気32度2時間)		ETC 2.0 (有) 無	＊ハンドルすれ
		ラジオ (良) 不良	＊バックアイ外され
		バックモニタ 有 (無)	
		カラー 白黒	
ワイド幅・ロング		電格ミラ (有) 無	

Fガラス		
要交換	(良好)	飛石有
記録簿	有	(無)
取説	有	(無)
メンテノート	有	(無)
PMマフラ	有	無
証明書	有	無
燃料タンク		
100L		

サイドバンパー 段( ) マーカー

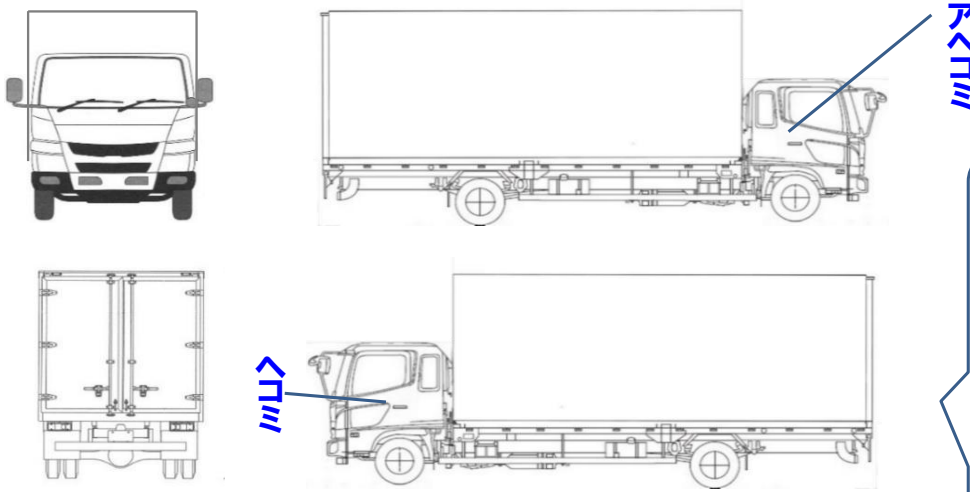

ボデーサイド看板あと少々あり

タイヤ0～10、欠、で記載

	8	8	
7	7	7	7
F サイズ	195/85R 16		
R サイズ	195/85R 16		
タイヤパタン	スタットレス	スペア	有 10