	車名	初度登録	型式・車体番号	架装形状	
	いすゞ	H 27.2	TKG － FRR90S2-7065507	ウイング	

前登録ナンバ	車検有効期限		走行距離			積載量	荷台寸法(mm)			出品会社(神奈川 県)
事業用 品川	抹消	切れ	158,000 km			3,100 kg	L 6,200	W 2,230	H (門) 2,290 2,390	㈱ 芳 真
		(抹)消	ﾀｺ年月	無	一体 別体					

エンジン状態	A (B) C		AC	(良) 不良 無	ﾌﾞﾚｰｷ	A	馬力	240 ps	TM	6 速	3 ペダル

ミッション・デフ(異音、油漏)	良好	キャブ廻り	リサイクル料 ¥12,080 円
フレーム関係(錆、車体番号等)	良好	ベット (有) 無	ヘッドランプ (HID) ハロゲン
上物メーカー名年式,型式及状態等 フルハーフ		汚れ 小 (中) 多	補ブレーキ 段
ラッシング2段 床フック5×2 バックアイ		シート破 有 (無)	特記、重点確認、他
		ETC 有 (無)	
		ラジオ (良) 不良	
		ﾊﾞｯｸﾓﾆﾀ (有) 無	
		(ｶﾗｰ) 白黒	
標準幅・ベット付		電格ミラ (有) 無	

Fガラス		
要交換	(良)好	飛石有

記録簿	有	無

取説	(有)	無
メンテノート	有	(無)
PMマフラ	有	無
証明書	有	無

燃料タンク
200L

サイドバンパー 段( ) マーカー 対( )

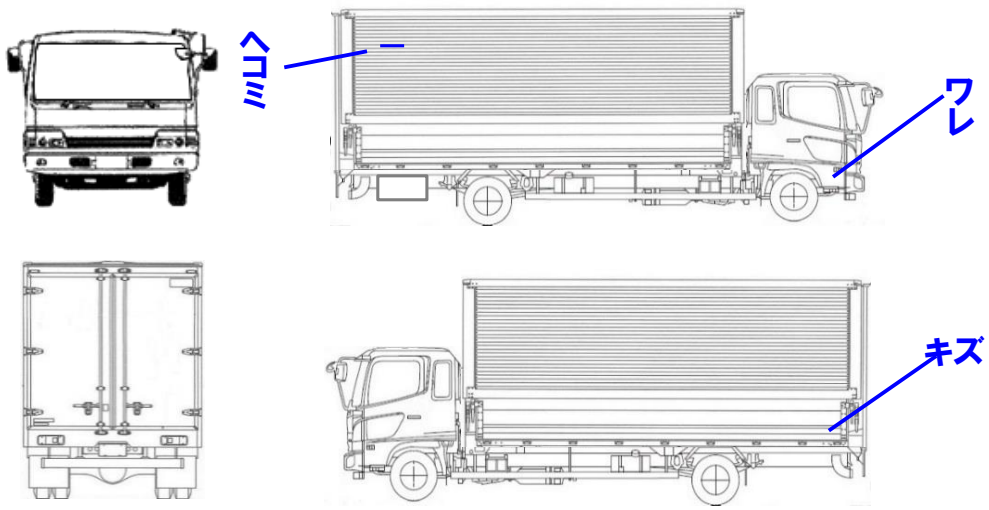

タイヤ0～10、欠、で記載

	2	2	
3	3	3	3

F サイズ	225/80R 17.5
R サイズ	225/80R 17.5
タイヤパタン	スペア 有 5