	車名	初度登録	型式・車体番号	架装形状	
	三菱	R 7.11	2KG － FK65F-621782	冷凍車ワイドエアサス格納PG付	

前登録ナンバ	車検有効期限		走行距離			積載量	荷台寸法(mm)			出品会社(神奈川 県)
レンタ 相模	R9.11.16	切れ	400 km			2,150 kg	L 6,200	W 2,250	H (門) 2,120 2,130	㈱ 芳 真
		抹消	ﾀｺ年月	無	一体 別体					

エンジン状態	(A) B C		AC	(良) 不良 無	ﾌﾞﾚｰｷ	A	馬力	220 ps	TM	6 速	3 ペダル	

ミッション・デフ(異音、油漏)	良好	キャブ廻り	リサイクル料 ¥10,910 円
フレーム関係(錆、車体番号等)	良好	ベット (有) 無	ヘッドランプ (HID) LED
上物メーカー名年式,型式及状態等	東プレXV82LSC 新明和ゲート	汚れ (小) 中 多	補ブレーキ 段
低温 ワイド エアサス 左SD 格納ゲート付L=1550(ラジコン付) スタンバイ付(コード有)		シート破 有 (無)	特記、重点確認、他
床アルミしま板 ラッシング2段 バックアイ		ETC 2.0 (有) 無	
断熱リヤ・サイド75mm －20度確認(外気14度2時間)		ラジオ (良) 不良	
		ﾊﾞｯｸﾓﾆﾀ (有) 無	
		カラー (白) 黒	
ワイド幅・ベット付		電格ミラ (有) 無	

Fガラス		
要交換	(良好)	飛石有
記録簿	有	(無)
取説	(有)	無
メンテノート	(有)	無
PMマフラ証明書	(適合)	
燃料タンク	200L	

サイドバンパー 段( ) マーカー

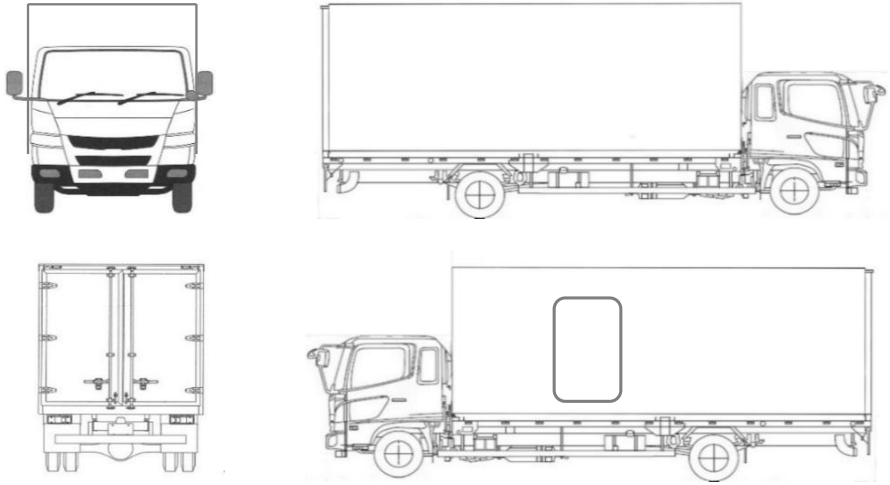

タイヤ0～10、欠、で記載

	9	9	
9	9	9	9
F サイズ	225/80R 17.5		
R サイズ	225/80R 17.5		
タイヤパタン		スペア 有	10