	車名	初度登録	型式・車体番号	架装形状	
	いすゞ	R 5.1	2PG - CYY77C-7000720	4段クレーンエアサス2デフ	

前登録ナンバ	車検有効期限		走行距離			積載量	荷台寸法(mm)			出品会社(神奈川 県)
自家用 とちぎ	抹消	切れ	99,000 km			12,100 kg	L 8,780	W 2,380	H 400	㈱芳 真
		抹消	タコ年月	外し	一体 別体					

エンジン状態	A B C		AC	良 不良 無	ブレーキ	A	馬力	380 ps	TM	A/T 速	3 ペダル	スムーサー

ミッション・デフ(異音、油漏)	良好	キャブ廻り	リサイクル料 14,900 円
フレーム関係(錆、車体番号等)	良好	ベット 有 無	ヘッドランプ HID LED
上物メーカー名年式,型式及状態等 タダノZX504H アイビック		汚れ 小 中 多	補ブレーキ 段
タダノ4段 フックイン ラジコン付 エアサス 2デフ 床鉄板張 床フック23×2		シート破 有 無	特記、重点確認、他
バックアイ ナビ アルミホイール スムーサー(クラッチ付)		ETC 2.0 有 無	
		ラジオ 良 不良	
		バックモニタ 有 無	
		カラー 白黒	
		電格ミラ 有 無	

Fガラス		
要交換	良好	飛石有
記録簿	有	無
取説	有	無
メンテノート	有	無
PMマフラ証明書	適合	
燃料タンク		
280L×2(アルミ)		

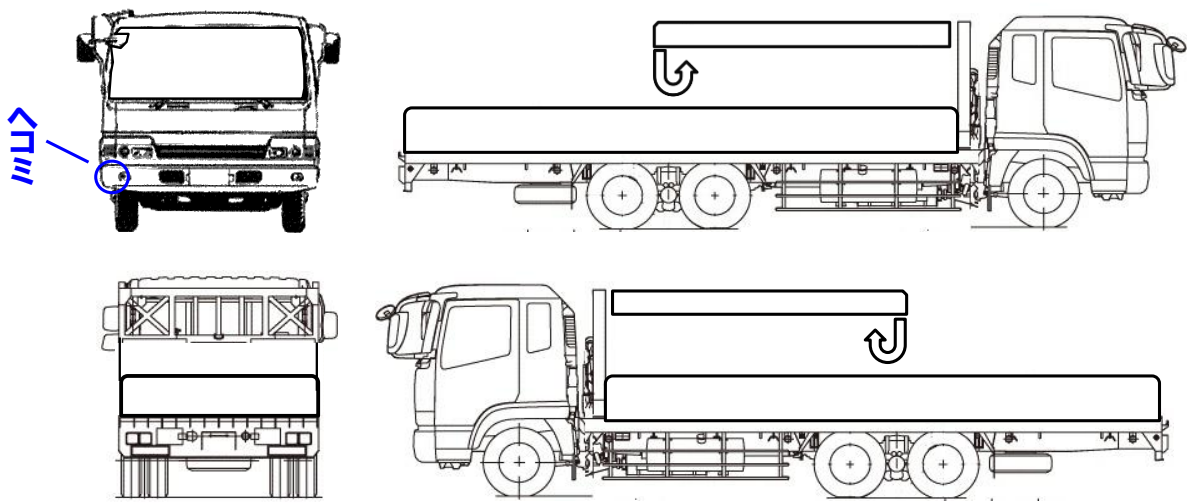

タイヤ0～10、欠、で記載

	3	2	
6	6	6	6
4	4	4	4

F サイズ	295/80R 22.5	
R サイズ	11R/22.5 14PR	
タイヤパタン		スペア 有 10